BOUCHON SYMETRIQUE ALUMINIUM A VERROU + CHAINETTE

FICHE PRODUIT

Réf : 080BA

DESCRIPTION

- Bouchon de conception symétrique "type Guillemin" garantissant un accouplement parfaitement identique quelque soit le modèle de raccord symétrique à boucher du même DN.

APPLICATION

- Irrigation
- Incendie
- Produits pétroliers compatibles
- Produits chimiques compatibles
- Tout autre fluide courant compatible

SPECIFICATIONS MATIERES

Description	Matière
Corps	Aluminium A356
Jonc d'arrêt	Acier zingué
Chainette	Acier zingué longueur 30 cm
Joint	NBR Blanc

CONFORMITE AUX NORMES ET AGREMENTS

- Fabrication conforme à la norme NF EN 29572

SPECIFICATIONS TECHNIQUES

- Pression nominale : 16 bars
- Température d'utilisation : -10°C à + 80°C

Les informations sont données à titre indicatif et sous réserve de modifications éventuelles sans préavis.

Rue de l'industrie - La Chaudanne - B.P. 39 - 73410 ALBENS
Tél : 04 79 63 86 20 Fax : 04 79 63 12 21
E-mail : adg@adgvalve.com

CARACTERISTIQUES DIMENSIONNELLES

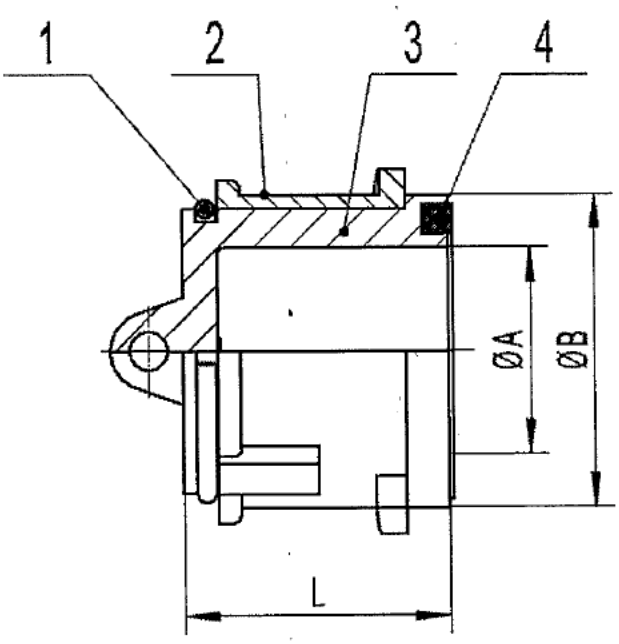

Référence ADG	Ø A mm	Ø B mm	L mm	Poids Grammes
080BA-20	20	31	28	60
080BA-26	24	37	30	73
080BA-33	29	41,5	30	85
080BA-40	38	54	35	150
080BA-50	50	68	43	220
080BA-66	65	83	43	280
080BA-80	81,5	101	49	380
080BA-100	100	121	53	605

RECOMMANDATIONS : Les avis et conseils, les indications techniques, les offres que nous pouvons être amenés à donner ou à faire n'impliquent de notre part aucune garantie. Il n'est pas de notre ressort d'apprécier les cahiers des charges ou descriptifs fournis.
Il appartient au client de vérifier l'adéquation entre le choix du matériel et les conditions réelles d'utilisation.

Rue de l'industrie - La Chaudanne - B.P. 39 - 73410 ALBENS
Tél : 04 79 63 86 20 Fax : 04 79 63 12 21
E-mail : adg@adgvalve.com